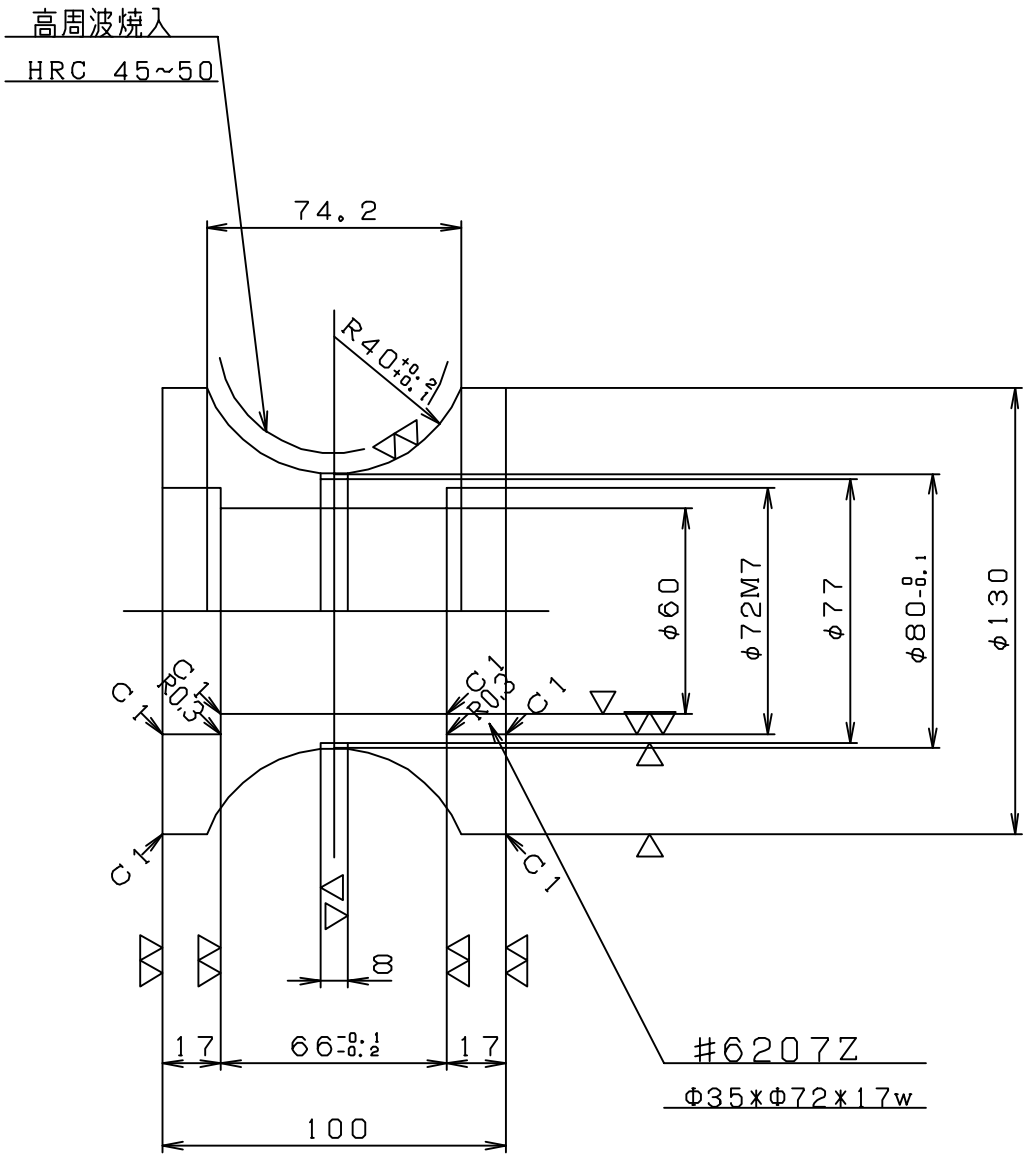

使用先	製作数

						尺度	1/2	材質	S45C	製作数	8
記号	設変NO	内容		個数	年月日	印	品名				
製図		設計	承認		年月日						
		TS			06,10,01		ローラー				
						品番	SS45-1034				